médifroid
le spécialiste du froid médical

Fiche de Données Techniques

NF EN 12830

ENREGISTREUR AUTONOME CTS-1P

Température

LES PLUS DE LA GAMME

- Logiciel de configuration et de visualisation intégré sous forme de fichier PDF
- Capacité mémoire de 50 000 points
- Jusqu'à 2 paramètres enregistrables
- 2 seuils d'alarme programmables
- Afficheur LCD 1 ligne
- Fixation magnétique
- Boîtier IP65

CARACTÉRISTIQUES TECHNIQUES

Unités affichées	°C, °F
Résolution	0.1 °C, 0.1 °F
Entrée externe	Connecteur USB
Capteur interne	Température
Seuils d'alarme	2 seuils par voies d'enregistrement
Cadence d'enregistrement	De 1 min à 24 h
Température d'utilisation	De -40 à +70 °C
Température de stockage	De -40 à +85 °C
Autonomie	3 ans*
Directives européennes	2011/65UE RoHS II ; 2012/19/UE DEEE ; 2004/108/CE CEM ; 2006/95/CE

** Pour une cadence d'enregistrement de 15 minutes à 25 °C*

BOÎTIER

Dimensions
100 x 42.5 x 15.9 mm

Poids
53 g

Afficheur
Écran LCD 1 ligne
Dimension vue active : 32 x 25.5 mm

Commande
1 bouton OK
1 bouton Sélection

Matériaux
Compatible environnement agroalimentaire
Boîtier ABS

Indice de protection
IP65

Communication PC
1 entrée USB A mâle

Alimentation par pile
1 x CR2450 (pile bouton)

Conditions environnementales d'utilisation
Air et gaz neutres
Hygrométrie : de 0 à 95 %HR
Altitude maximum : 2000 m

CARACTERISTIQUES TECHNIQUES — CTS-1P

• **CAPTEUR INTERNE**

Type de capteur	CTN
Étendue de mesure	De -40 à +70 °C
Exactitudes	±0.4 °C (-20 °C<T<+70 °C) ±0.8 °C (en dehors)

** Les exactitudes présentées dans ce document sont établies dans des conditions de laboratoires. Elles seront maintenues sous réserve d'appliquer les compensations d'étalonnage ou de se ramener à des conditions identiques.*

ENCOMBREMENT (mm)

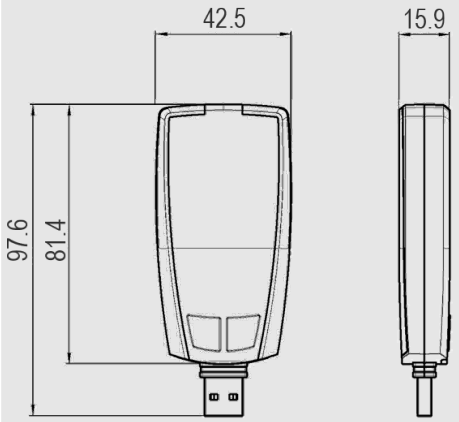

FONCTIONS ENREGISTREUR

Le CTS-1P permet d'enregistrer les valeurs mesurées en « instantané », il enregistre les valeurs selon un intervalle prédéfini. D'autre part, il est possible de faire fonctionner le CTS-1P en continu grâce à un enregistrement en boucle.

Trois types de lancement de campagne

La campagne de mesure pourra être lancée :
- soit en différé (selon une date et heure fixées)
- soit par le logiciel
- soit par bouton

Cinq conditions d'arrêt d'enregistrement

La campagne de mesure pourra être arrêtée :
- Selon une date et heure si la campagne de mesures a été lancée selon une date et heure
- Selon une durée d'enregistrement
- Selon un nombre défini d'enregistrements
- Si la capacité de stockage de la mémoire est atteinte
- Par un appui long de 5 secondes sur la touche **« OK »** si cette fonction a été activée par le logiciel

CONNEXIONS

Entrée connexion PC

AFFICHAGE

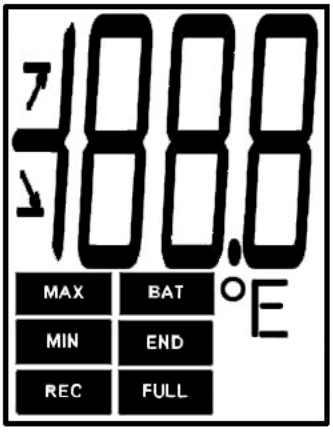

END *Indique que la campagne est terminée*

REC *Enregistre les valeurs à l'instant où cet indicateur apparaît / clignotant : la campagne n'a pas encore débuté*

FULL *Clignotement lent : campagne à 80-90% de la capacité de stockage*
Clignotement rapide : campagne à 90-100% de la capacité de stockage
Constant : capacité de stockage atteinte0

BAT *Reste allumé à l'écran : indique que les piles doivent être changées.*

MIN **MAX** *Les valeurs affichées sont les valeurs maximum/minimum enregistrées pour les voies affichées*

Indicateur du sens de dépassement du seuil

°C *Température en degrés Celsius*

°F *Température en degrés Fahrenheit*

LOGICIEL

• Logiciel intégré sous forme de fichier PDF
Permet l'édition d'un rapport de campagne et la configuration de l'enregistreur

ACCESSOIRES

• 1 pile CR2450

Seuls les accessoires fournis avec l'appareil doivent être utilisés.

ÉTALONNAGE

Un certificat d'étalonnage est disponible en option sous format papier.
Nous recommandons un étalonnage une fois par an.

ENTRETIEN

Évitez tous les solvants agressifs.
Lors du nettoyage à base de produits formolés (pièces ou conduits) protéger l'appareil et les sondes.

GARANTIE

Les appareils sont garantis 2 ans pièces et main d'œuvre, retour usine.

PRÉCAUTIONS D'UTILISATION

Veillez à toujours utiliser l'appareil conformément à l'usage prévu et dans les limites des paramètres décrits dans les caractéristiques techniques afin de ne pas compromettre la protection assurée par l'appareil.

FIXATION

Le CTS-1P possède une fixation magnétique, vous pouvez ainsi fixer votre enregistreur miniature en toute simplicité.

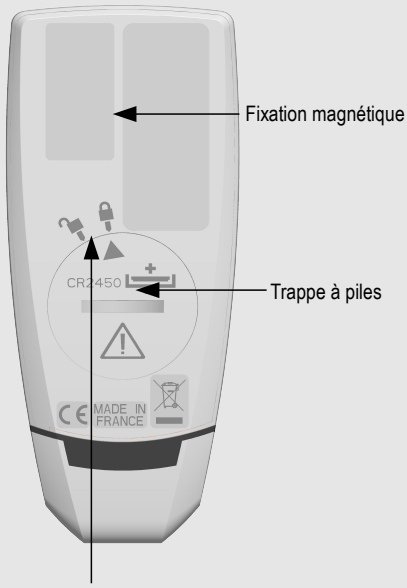

MISE EN PLACE DES PILES

Avec une autonomie de 3 ans*, le CTS-1P vous assure des enregistrements sur une longue durée.

Pour changer la pile :

- Déverrouiller la trappe à piles à l'aide d'un tournevis ou d'une pièce de monnaie.
- Mettre en place la pile (pile bouton CR 2450) de façon à ce que le pôle + soit visible.
- Remettre en place la trappe à pile de manière à ce que l'indicateur soit placé au niveau du cadenas ouvert et le fermer en le tournant vers la droite afin de faire correspondre l'indicateur au niveau du cadenas fermé.

** Pour une cadence d'enregistrement de 15 minutes à 25 °C*

ATTENTION ! Des dommages matériels peuvent survenir, appliquez les mesures de précautions indiquées.

Ne jetez pas votre appareil électronique avec les ordures ménagères. Renvoyez l au terme de sa durée d'utilisation. Conformément aux directives européennes relatives aux DEEE, nous assurons une collecte distincte pour un traitement respectueux de l'environnement.

FT_medifroid_CTS-1P– 08/01/16 – Sous réserve de modifications techniques des appareils.

médifroid
le spécialiste du froid médical
8/10 rue des Blés • 93210 La Plaine Saint Denis
Tél : +33(0)1 49 98 01 01 • FAX : +33(0)1 49 98 00 11
http://www.medifroid.com